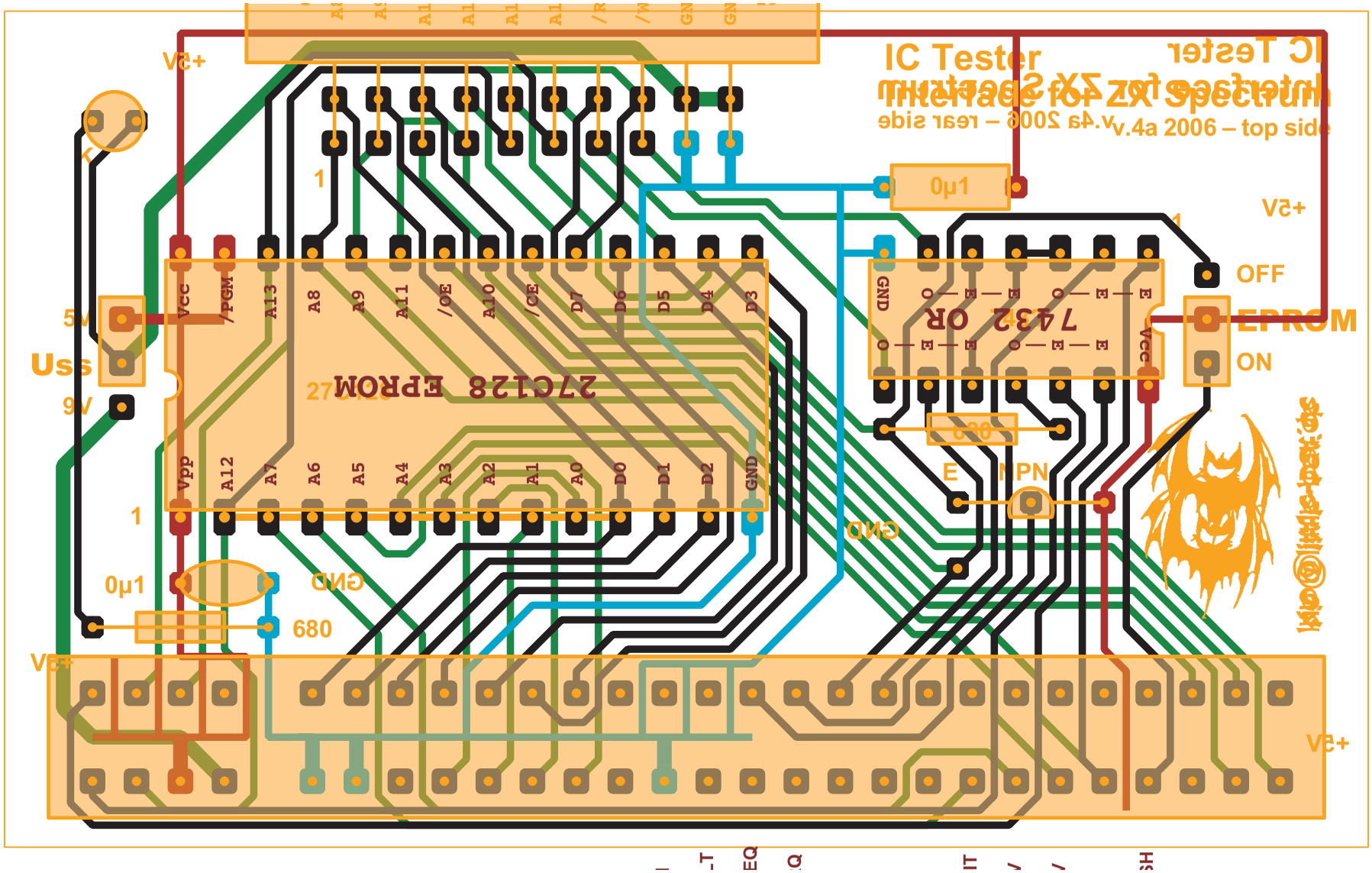
IC Tester
Interface for ZX Spectrum
v.4a 2006 – top side
27C128 EPROM
7432 OR
EPROM
OFF
ON
NPN
E
Uss
5v
9v
+5V
GND
680
1µ0
Vcc
/PGM
A13
A8
A9
A11
/OE
A10
/CE
D7
D6
D5
D4
D3
Vpp
A12
A7
A6
A5
A4
A3
A2
A1
A0
D0
D1
D2
GND