74265 Quad Complementary Output

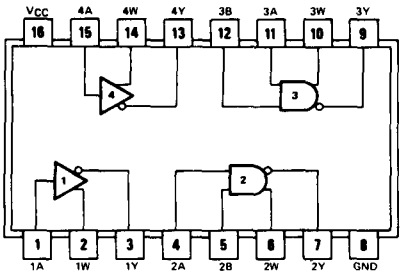

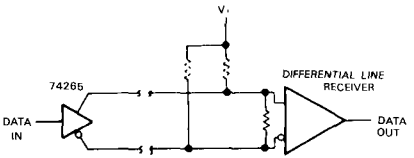

Noise immunity typically 3V for either high level or low level data

○インバータを使用したデコーダは右図のようにスパイクが出るが，74265 で組むとスパイクが出ない(下図)．これは 74151A，74152A のセレクト部に応用されている．

○ラインドライバとしても使用可能(右図)

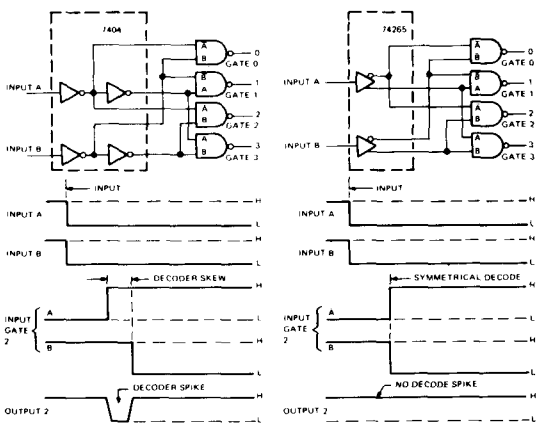

項目	大小	入力	IN	出力	OUT	N	LS	ALS	ALSK	F	S	AS	AC	ACT	HC	HCU	HCT	BC	BCT	単位
tpd	max	L→H	↑			18														ns
tpd	max	H→L	↓			18														ns
tpd	max	L→H	↑			18														ns
tpd	max	H→L	↓			18														ns
D_tpd	max	L→H	↑	W-Y		±3														ns
D_tpd	max	H→L	↓	W-Y		±3														ns
Icc	max	ALL	L			34														mA
IIH	max	ALL	H			40														μA
IIL	max	ALL	L			1.6														mA
IOH	max			ALL	H	0.8														mA
IOL	max			ALL	L	16														mA

社名	N	LS	ALS	ALSK	F	S	AS	AC	ACT	HC	HCU	HCT	BC	BCT
日立														
JRC														
MOT														
日電														
NS														
沖														
PHIL														
RCA														
三洋														
SIGNE														
TI	DF													
東芝														