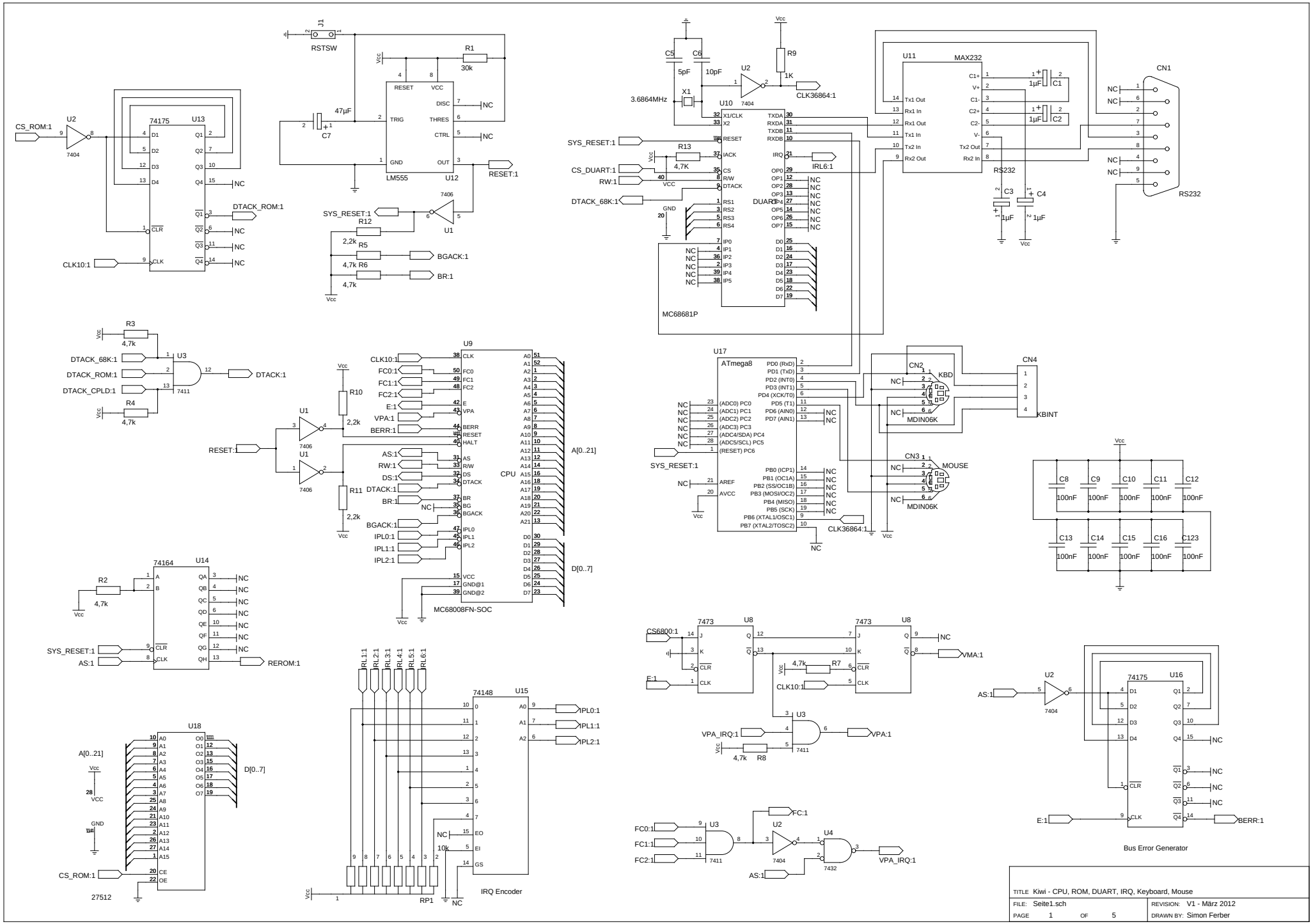
U2
7404
CS_ROM:1
74175
U13
DTACK_ROM:1
CLK10:1
J1
RSTSW
R1
30k
47µF
C7
LM555
U12
RESET:1
SYS_RESET:1
R12
2,2k
R5
4,7k R6
4,7k
BGACK:1
BR:1
U1
7406
R3
4,7k
DTACK_68K:1
DTACK_ROM:1
DTACK_CPLD:1
U3
7411
DTACK:1
R4
4,7k
R10
2,2k
R11
2,2k
RESET:1
U9
CPU
MC68008FN-SOC
A[0..21]
D[0..7]
R2
4,7k
74164
U14
SYS_RESET:1
AS:1
REROM:1
U18
27512
CS_ROM:1
74148
U15
IRQ Encoder
RP1
IPL0:1
IPL1:1
IPL2:1
C5
5pF
C6
10pF
X1
3.6864MHz
U10
MC68681P
R13
4,7K
CS_DUART:1
RW:1
DTACK_68K:1
DUART
R9
1K
CLK36864:1
IRL6:1
U11
MAX232
RS232
C1
C2
C3
C4
CN1
RS232
ATmega8
U17
CN2
KBD
MDIN06K
CN3
MOUSE
MDIN06K
CN4
KBINT
CLK36864:1
C8
C9
C10
C11
C12
C13
C14
C15
C16
C123
100nF
CS6800:1
E:1
7473
U8
VMA:1
R7
4,7k
VPA_IRQ:1
R8
4,7k
U3
7411
VPA:1
FC0:1
FC1:1
FC2:1
U2
7404
U4
7432
VPA_IRQ:1
AS:1
74175
U16
Bus Error Generator
BERR:1
TITLE Kiwi - CPU, ROM, DUART, IRQ, Keyboard, Mouse
FILE: Seite1.sch
REVISION: V1 - März 2012
PAGE 1 OF 5
DRAWN BY: Simon Ferber

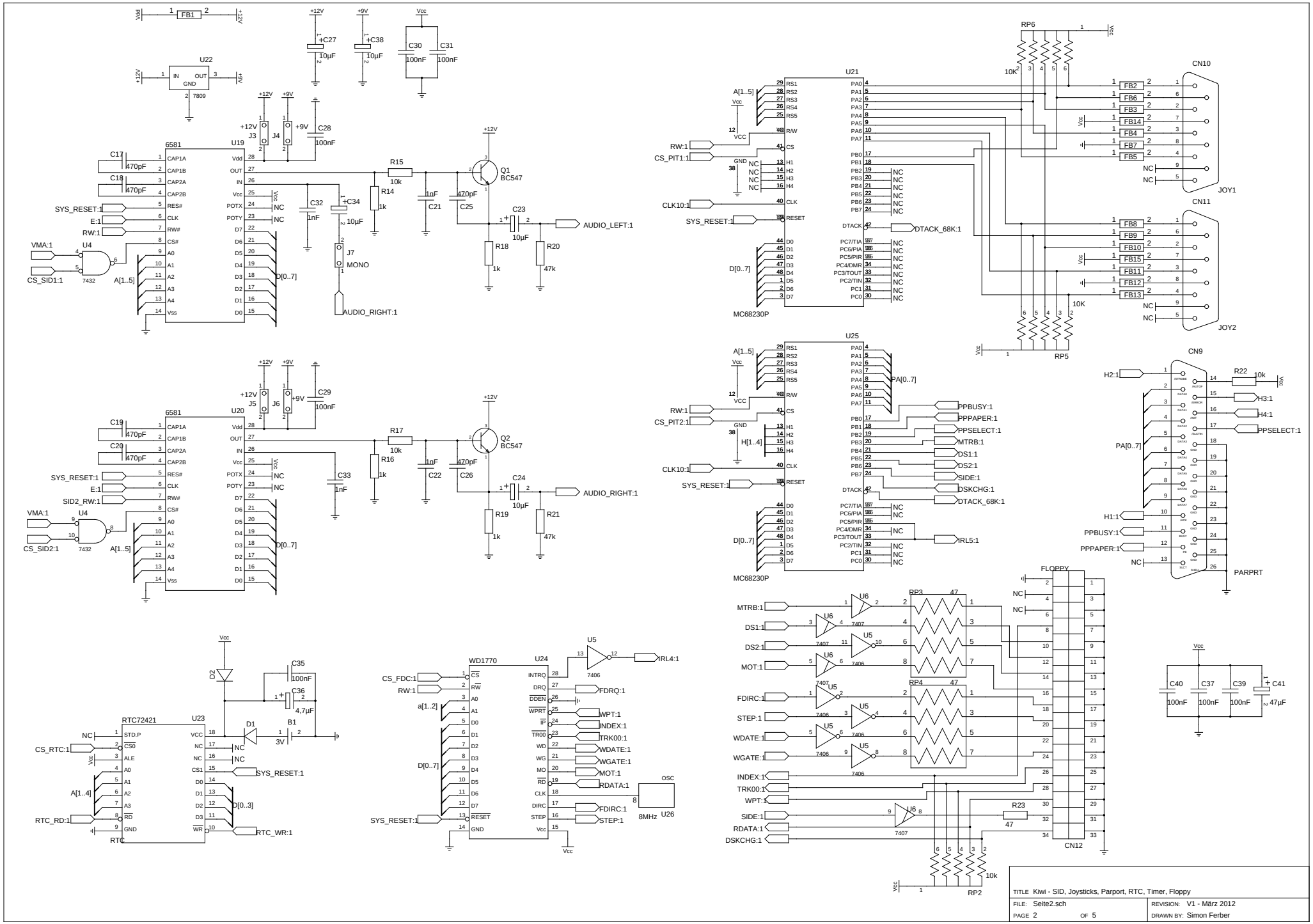
FB1
U22
7809
C27 10µF
C38 10µF
C30 100nF
C31 100nF
C28 100nF
J3
J4
U19
6581
C17 470pF
C18 470pF
R15 10k
R14 1k
C21 1nF
C25 470pF
Q1 BC547
C23 10µF
R18 1k
R20 47k
AUDIO_LEFT:1
C32 1nF
C34 10µF
J7 MONO
AUDIO_RIGHT:1
SYS_RESET:1
E:1
RW:1
VMA:1
CS_SID1:1
U4
7432
A[1..5]
D[0..7]
U21
MC68230P
A[1..5]
RW:1
CS_PIT1:1
CLK10:1
SYS_RESET:1
D[0..7]
DTACK_68K:1
RP6
10K
RP5
10K
CN10
JOY1
CN11
JOY2
FB2
FB6
FB3
FB14
FB4
FB7
FB5
FB8
FB9
FB10
FB15
FB11
FB12
FB13
J5
J6
U20
C19 470pF
C20 470pF
R17 10k
R16 1k
C22 1nF
C26 470pF
Q2 BC547
C24 10µF
R19 1k
R21 47k
AUDIO_RIGHT:1
SYS_RESET:1
E:1
SID2_RW:1
VMA:1
CS_SID2:1
C33 1nF
U25
MC68230P
A[1..5]
RW:1
CS_PIT2:1
H[1..4]
CLK10:1
SYS_RESET:1
D[0..7]
PA[0..7]
PPBUSY:1
PPPAPER:1
PPSELECT:1
MTRB:1
DS1:1
DS2:1
SIDE:1
DSKCHG:1
DTACK_68K:1
IRL5:1
CN9
PARPRT
H2:1
H3:1
H4:1
PPSELECT:1
H1:1
PPBUSY:1
PPPAPER:1
R22 10k
D2
C35 100nF
C36 4,7µF
D1
B1 3V
RTC72421
U23
RTC
CS_RTC:1
A[1..4]
RTC_RD:1
D[0..3]
SYS_RESET:1
RTC_WR:1
WD1770
U24
CS_FDC:1
RW:1
a[1..2]
D[0..7]
SYS_RESET:1
FDRQ:1
WPT:1
INDEX:1
TRK00:1
WDATE:1
WGATE:1
MOT:1
RDATA:1
FDIRC:1
STEP:1
U5
7406
IRL4:1
OSC
8MHz
U26
MTRB:1
DS1:1
DS2:1
MOT:1
FDIRC:1
STEP:1
WDATE:1
WGATE:1
INDEX:1
TRK00:1
WPT:1
SIDE:1
RDATA:1
DSKCHG:1
U6
7407
RP3 47
RP4 47
R23 47
RP2 10k
FLOPPY
CN12
C40 100nF
C37 100nF
C39 100nF
C41 47µF
TITLE Kiwi - SID, Joysticks, Parport, RTC, Timer, Floppy
FILE: Seite2.sch
REVISION: V1 - März 2012
PAGE 2 OF 5
DRAWN BY: Simon Ferber

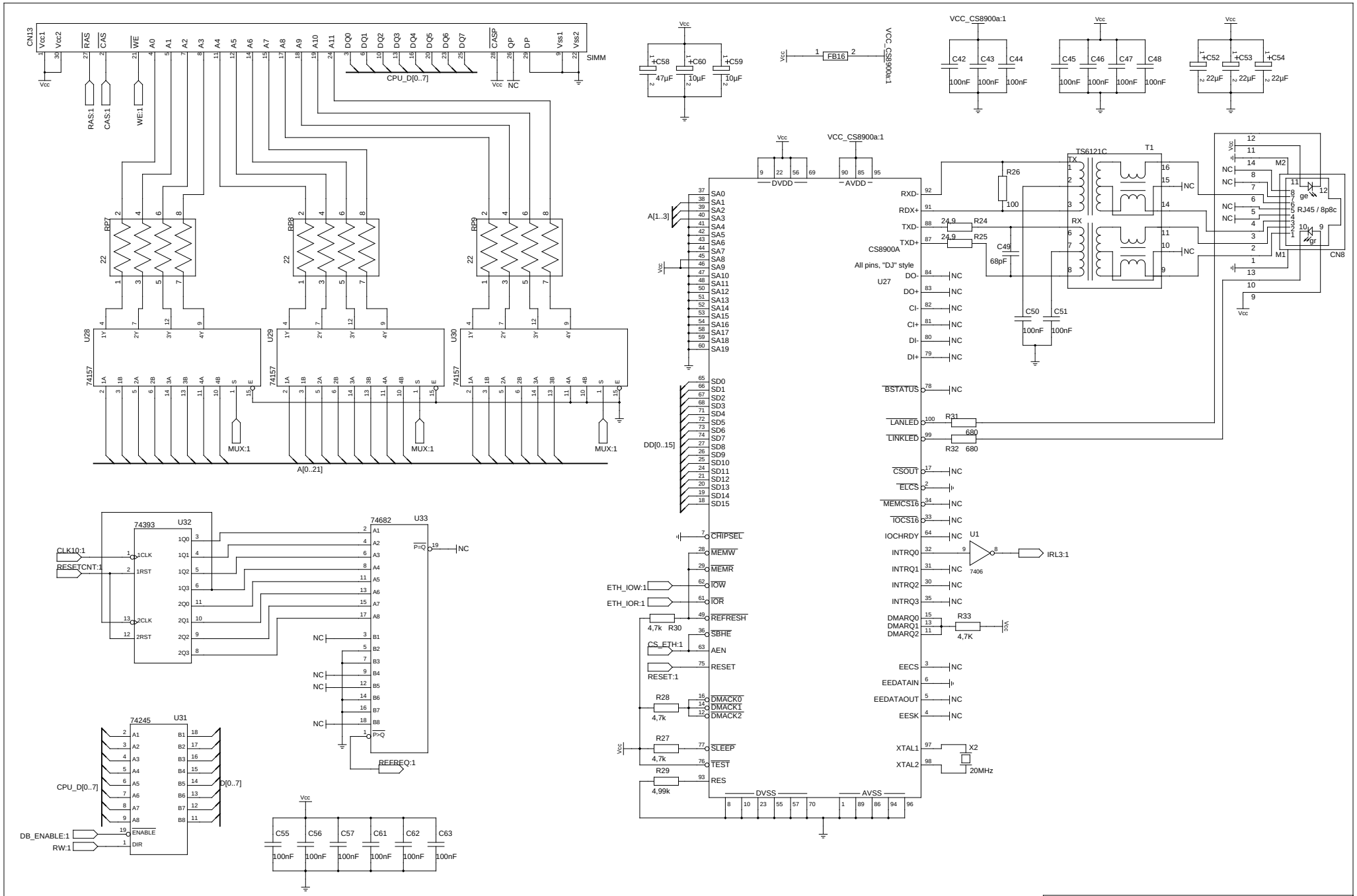

TITLE	Kiwi - DRAM, Ethernet
FILE: Seite3.sch	REVISION: V1 - März 2012
PAGE 3 OF 5	DRAWN BY: Simon Ferber

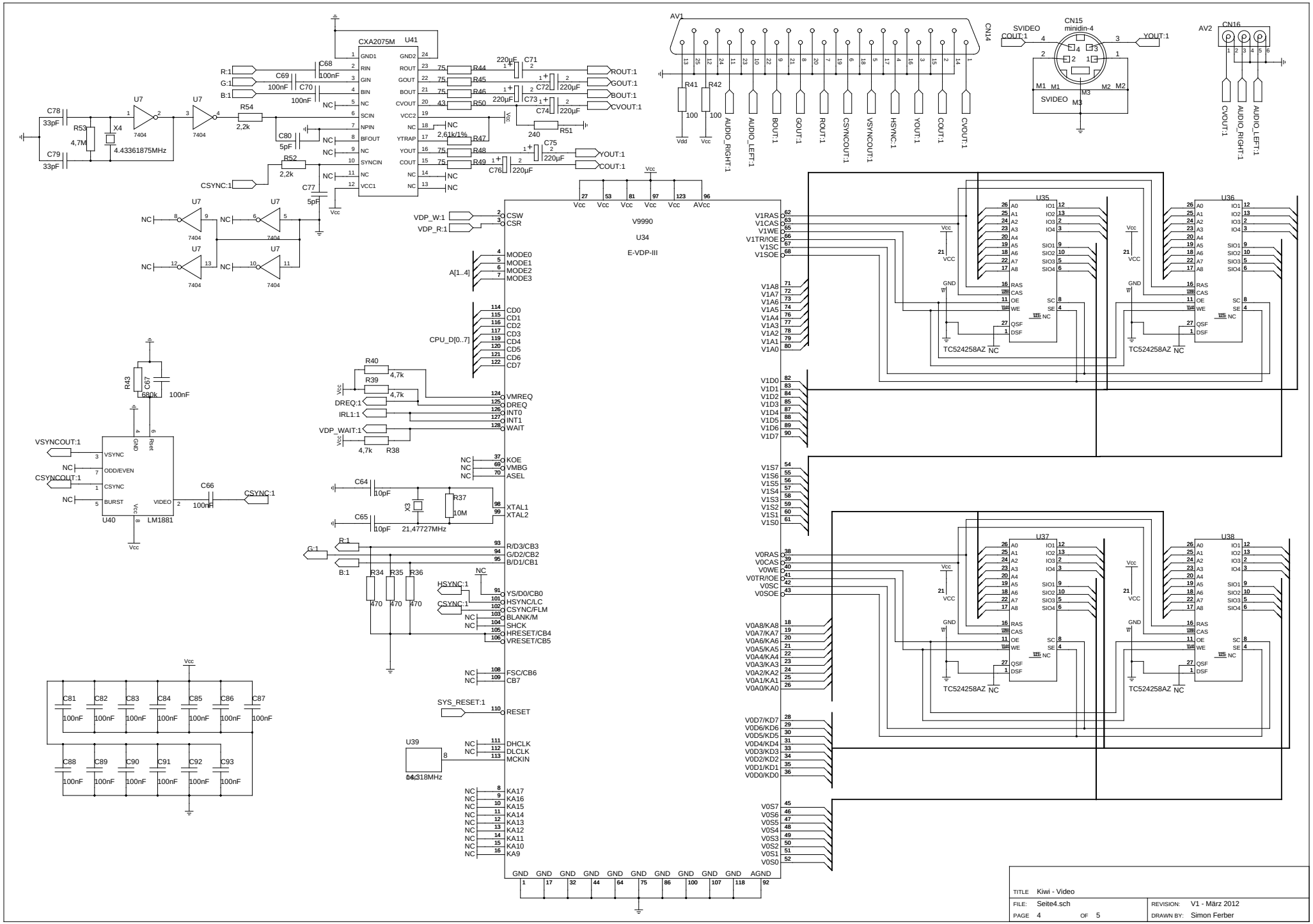

TITLE	Kiwi - Video
FILE:	Seite4.sch
PAGE	4 OF 5
REVISION:	V1 - März 2012
DRAWN BY:	Simon Ferber

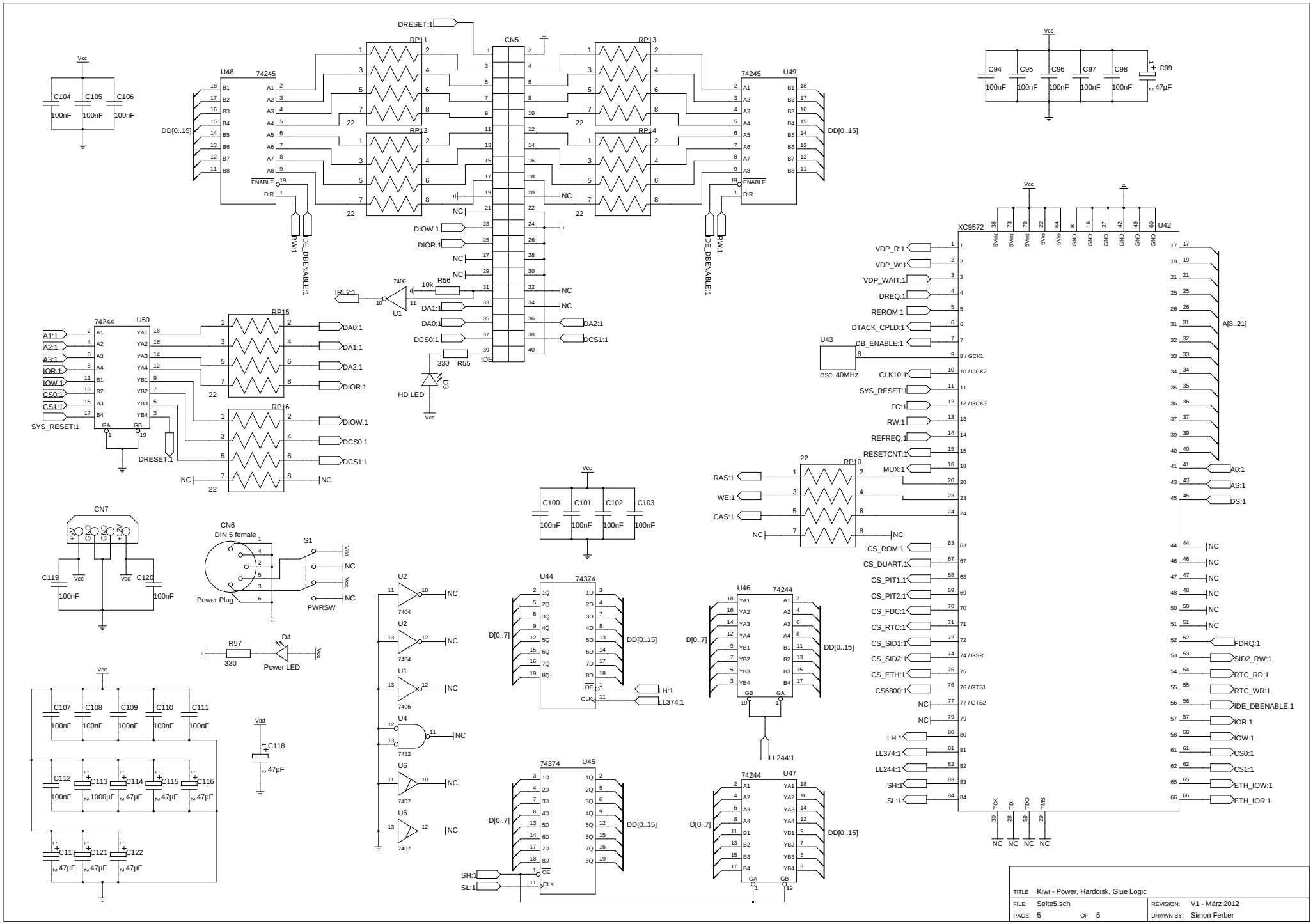
Vcc
C104 C105 C106
100nF 100nF 100nF
U48 74245
DD[0..15]
RP11 RP12 RP13 RP14
22
DRESET:1
CN5
DIOW:1
DIOR:1
IDE
RW:1
IDE_DBENABLE:1
ENABLE
DIR
NC
U49 74245
DD[0..15]
C94 C95 C96 C97 C98 C99
100nF 100nF 100nF 100nF 100nF 47µF
U50 74244
A1:1
A2:1
A3:1
IOR:1
IOW:1
CS0:1
CS1:1
SYS_RESET:1
RP15 RP16
DA0:1
DA1:1
DA2:1
DIOR:1
DIOW:1
DCS0:1
DCS1:1
IRL2:1
7406
U1
R56 10k
DA1:1
DA0:1
DCS0:1
R55 330
D3
HD LED
DA2:1
DCS1:1
XC9572 U42
VDP_R:1
VDP_W:1
VDP_WAIT:1
DREQ:1
REROM:1
DTACK_CPLD:1
DB_ENABLE:1
U43
OSC 40MHz
CLK10:1
SYS_RESET:1
FC:1
RW:1
REFREQ:1
RESETCNT:1
MUX:1
A[8..21]
A0:1
AS:1
DS:1
FDRQ:1
SID2_RW:1
RTC_RD:1
RTC_WR:1
IDE_DBENABLE:1
IOR:1
IOW:1
CS0:1
CS1:1
ETH_IOW:1
ETH_IOR:1
RAS:1
WE:1
CAS:1
RP10
CS_ROM:1
CS_DUART:1
CS_PIT1:1
CS_PIT2:1
CS_FDC:1
CS_RTC:1
CS_SID1:1
CS_SID2:1
CS_ETH:1
CS6800:1
LH:1
LL374:1
LL244:1
SH:1
SL:1
TCK TDI TDO TMS
C100 C101 C102 C103
100nF 100nF 100nF 100nF
CN7
+5V GND GND +12V
C119 C120
100nF 100nF
CN6
DIN 5 female
Power Plug
S1
Vdd
Vcc
PWRSW
R57 330
D4
Power LED
U2 7404
U1 7406
U4 7432
U6 7407
U44 74374
D[0..7]
DD[0..15]
U46 74244
U45 74374
U47 74244
C107 C108 C109 C110 C111
100nF 100nF 100nF 100nF 100nF
C112 C113 C114 C115 C116
100nF 1000µF 47µF 47µF 47µF
C117 C121 C122
47µF 47µF 47µF
C118
47µF
TITLE Kiwi - Power, Harddisk, Glue Logic
FILE: Seite5.sch
REVISION: V1 - März 2012
PAGE 5 OF 5
DRAWN BY: Simon Ferber